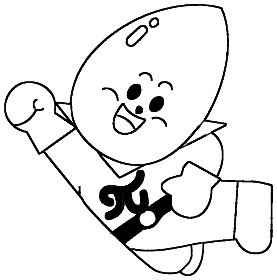

人間は水です。

ご家庭で湧き水を味わえるパイウォーター

VRπWATER（パイウォーター）

CL SHOWER

■ 取扱説明書 ■

発売元 株式会社ジャパン京洋

香川県高松市新田町587-4 TEL:087-843-5558

製造元 京洋興業株式会社

東京都目黒区下目黒2-16-21 TEL:03-3491-6600

180900

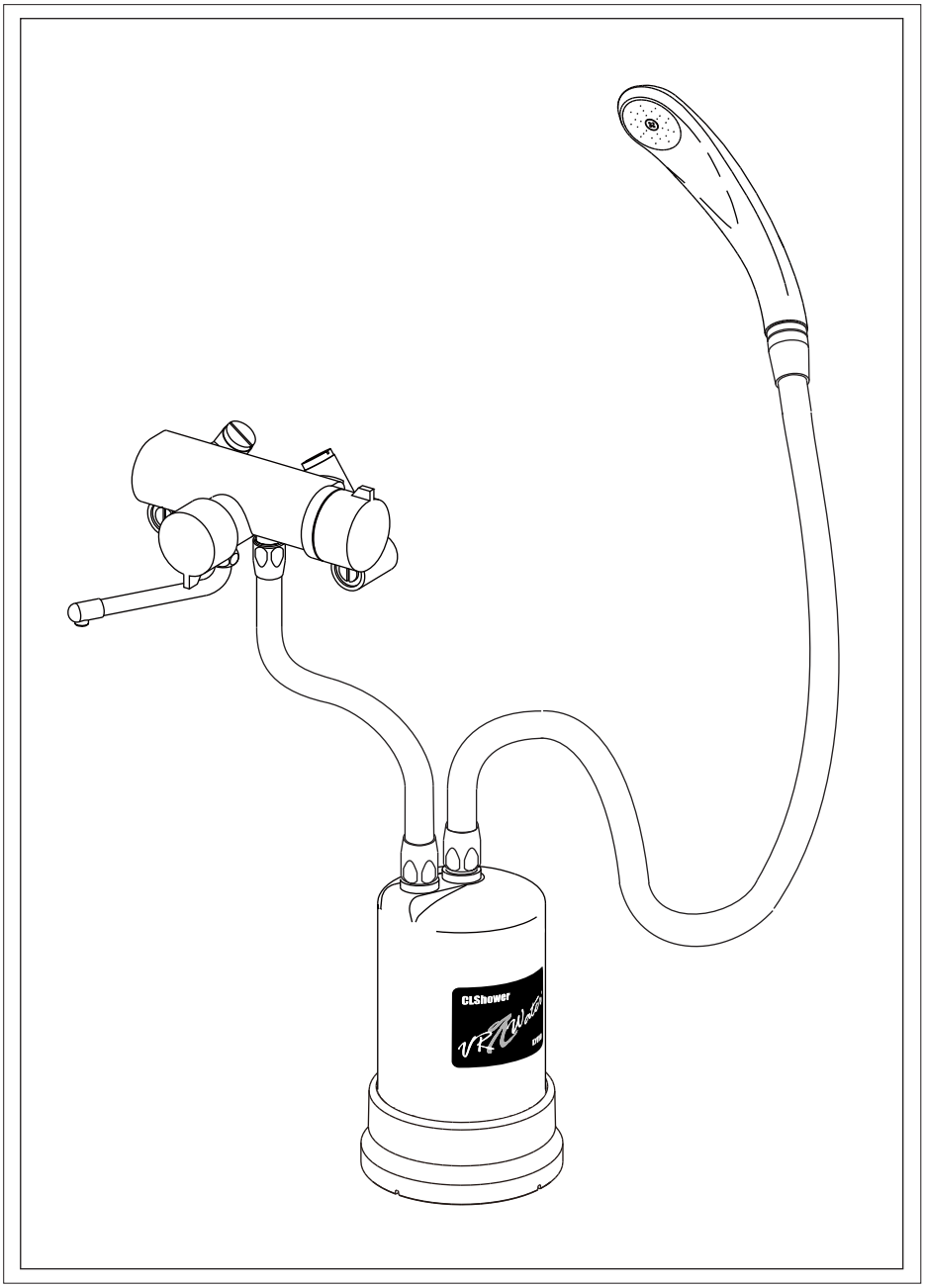

180900

INDEX

このたびは、当商品をお買い上げいただきまして
誠にありがとうございます。
いつまでも安全に、快適にご使用いただくために、
この取扱説明書を最後までお読み下さい。

1 各部の名称 2

2 取り付け方法 3

3 カートリッジ交換方法 6

4 ご使用上の注意 7

1 各部の名称

■ 本体

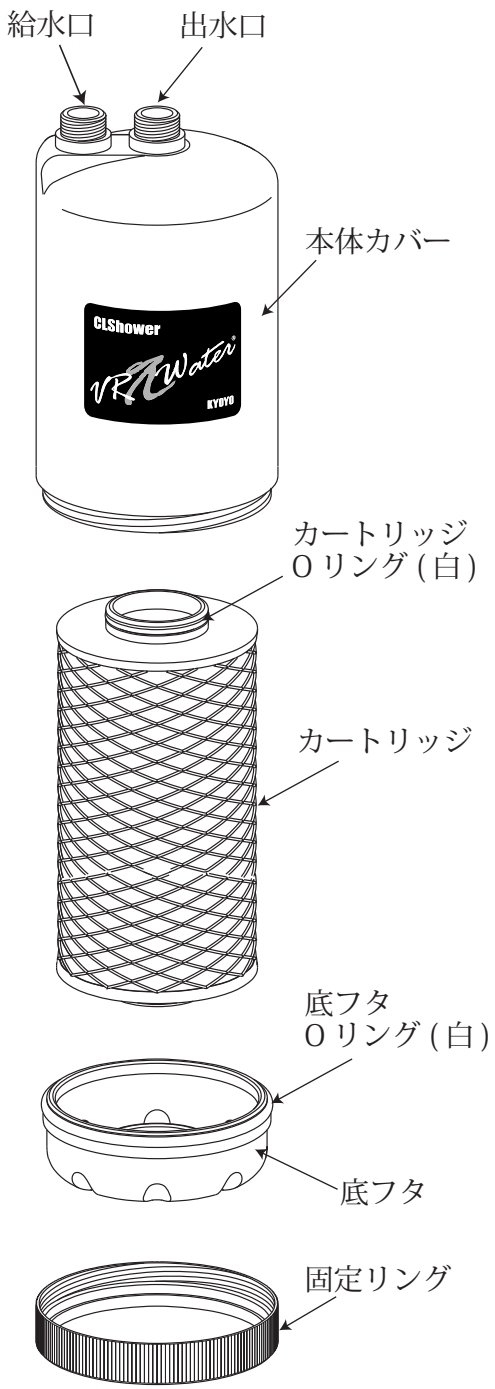

■ 付属品

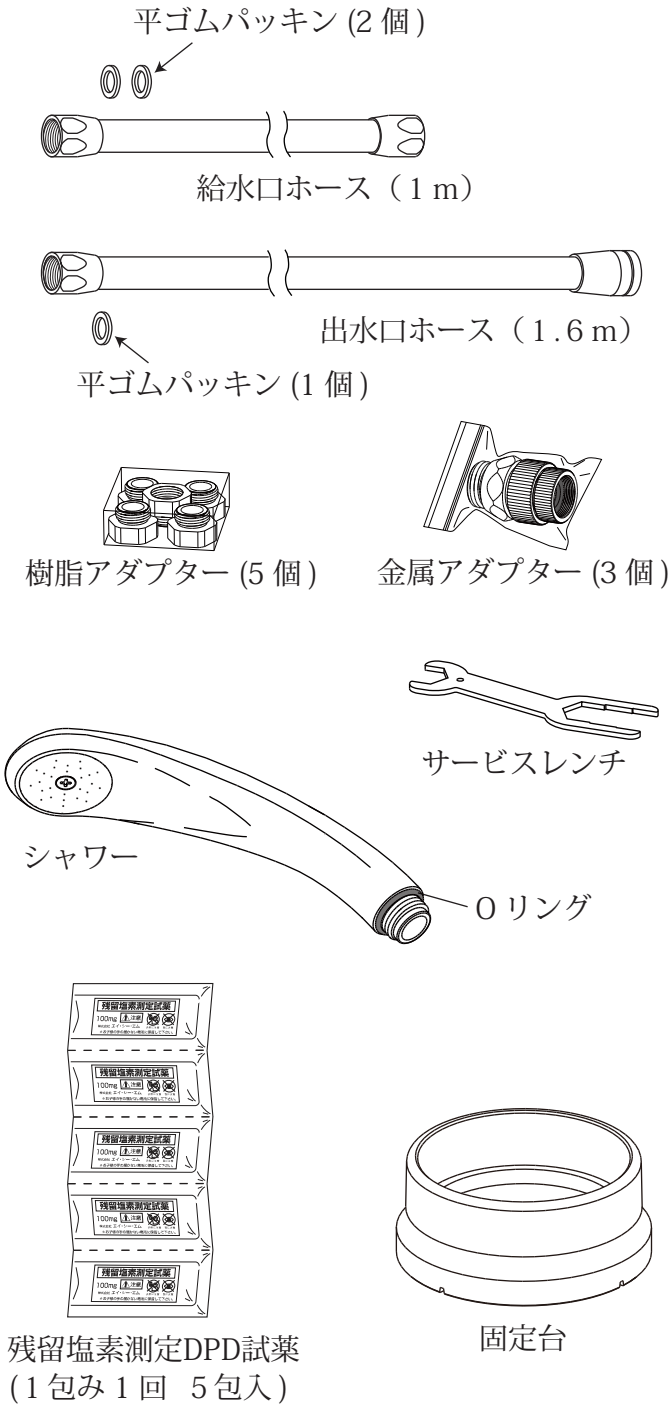

2　取り付け方法

はじめにCL SHOWERの本体にカートリッジをセットして下さい。（CL SHOWERの本体にはカートリッジはセットされていません。）

1．カートリッジのセット方法

（1）本体を上下逆さにして、固定リングを矢印の方向に手で回して取り外して下さい。

（2）底フタを外して下さい。
※折り曲げるように開けて下さい。

（3）本体カバー奥の中央にカートリッジ端の凸を差し込みます。この時カートリッジ両端にそれぞれカートリッジ用Oリング（白）が付いていることを確認して下さい。
※カートリッジには上下の区別はありません。

（4）底フタの内側中央にカートリッジ端の凸を差し込み、固定リングを底フタ側から差し込み、本体カバーのねじとあわせて、手で締めて下さい。

（5）本体を上下元に戻して上から、本体カバーを押しながら固定リングを矢印の方向に回して最後まで締めて下さい。

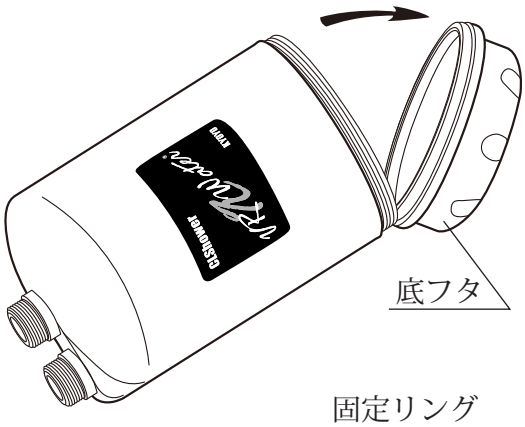

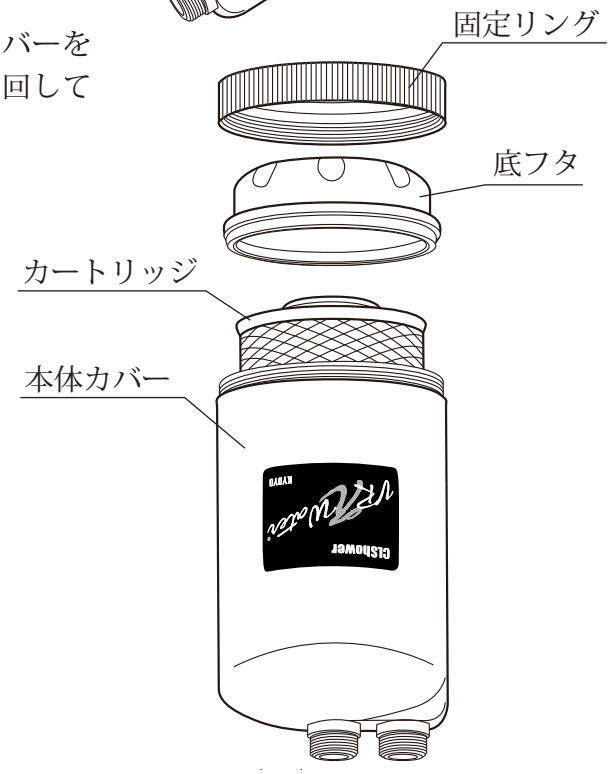

2．シャワーホースの取り外し

サービスレンチによりシャワーホースを水栓から取り外します。

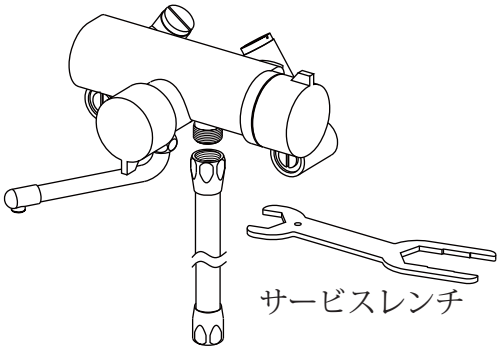

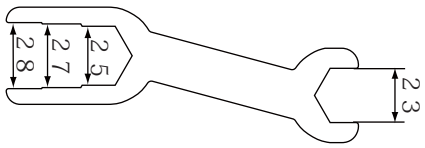

※サービスレンチは上記のナットに合うようになっています。

シャワーホースを取り外す時は、サービスレンチをご使用下さい。

3．給水口ホース（１ｍ）の取り付け

２．のシャワーホースを取り外した箇所に付属品の給水口ホース（１ｍ）を、平ゴムパッキンを間に入れて取り付けます。この時サービスレンチの２３mmを使用します。

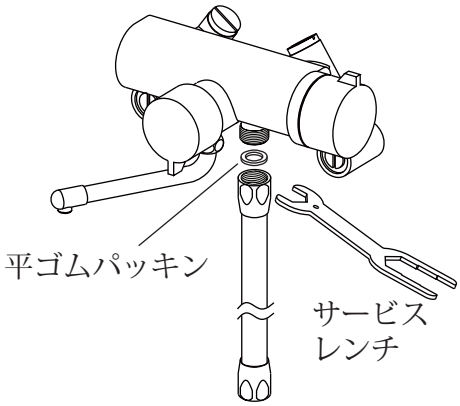

合わない場合には
アダプター使用

※ねじの外径が合わない場合は付属品アダプター８種類の内から適合するアダプターを選定して下さい。

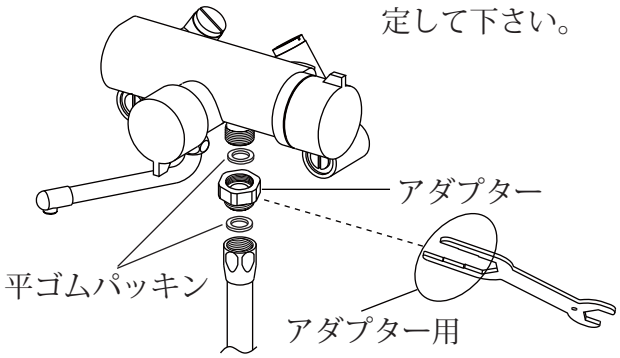

4．本体と給水口ホースの取り付け

給水口ホース（１ｍ）を、平ゴムパッキンを間に入れて本体（外周側）へ接続します。
この時、サービスレンチ２３mmを使用します。

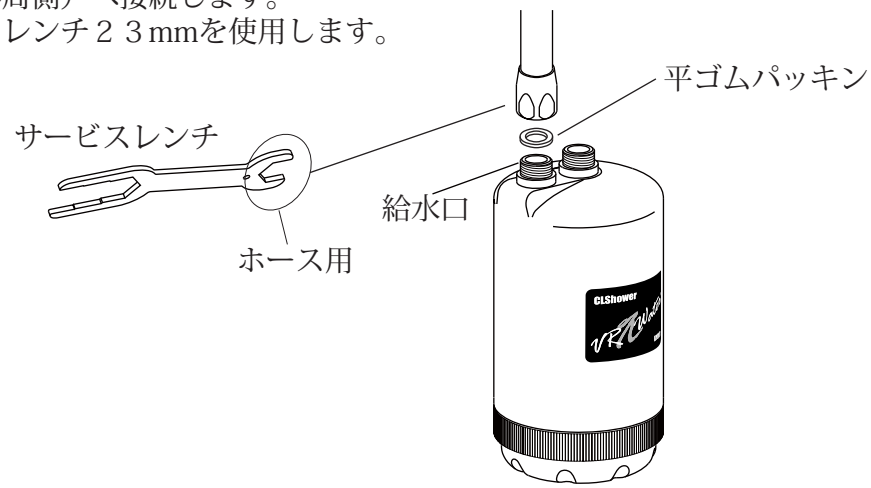

5．本体とシャワーの取り付け

(1) 本体に出水口ホース（1.6ｍ）を取り付けます。

※ホースの先端に平ゴムパッキンが付いている方を
本体に接続し、サービスレンチで取り付けます。

(2) 出水口ホース（1.6ｍ）
に付属品のシャワーを取
り付けます。
※「シャワー取り付け例」
をご参照下さい。

この時、シャワーと回転
ホース金具を手でしっか
りと締め付けて下さい。

(3) 固定台に本体を差し込み
ます。

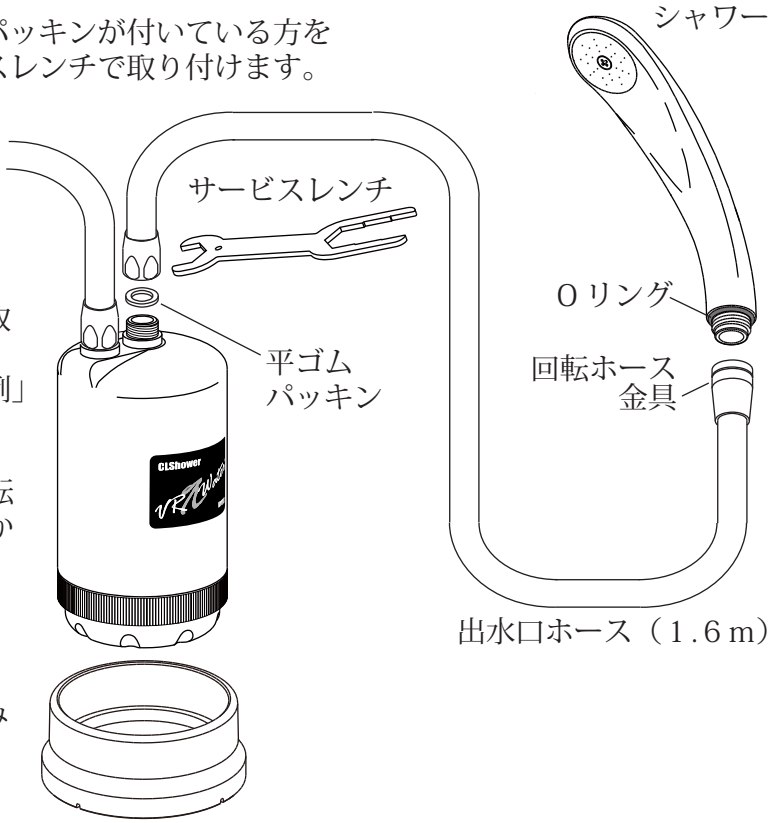

●シャワー取り付け例

良　い　例	悪　い　例
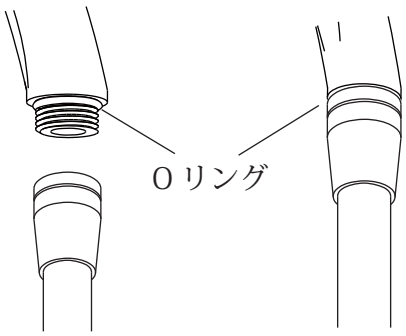 Ｏリングがしっかり収まる	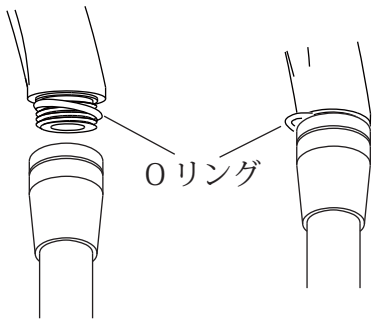 Ｏリングがネジ山にある時に回転ホース金具を取り付けるとＯリングがはみ出してしまう

3　カートリッジ交換方法

注）底フタを外すと本体から水がでますので、洗面器などの水受をした状態で作業を行って下さい。

1. 本体を立てた状態で固定リングを矢印の方向に手で回して外します。

2. 固定リングを外した状態で通水しますと底フタが外れます。使用済のカートリッジを取り出します。

3. 底フタにセットされているOリングを交換します。

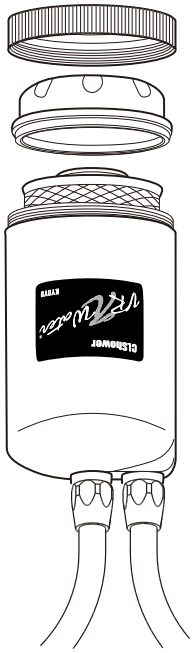

4. 本体カバーを逆さにして本体カバーの奥の中央に交換用カートリッジ端の凸を差し込みます。この時カートリッジ両端にそれぞれカートリッジ O リング (白) が付いていることを確認して下さい。

※カートリッジには上下の区別はありません。

底フタの内側中央にカートリッジ 端の 凸を差し込みます。

固定リングを底フタ側から差し込み本体カバーねじと合わせて、手で締めます。

5. 本体の上下を元にもどして、本体カバーを上から押しながら、固定リングを矢印の方向に回して最後まで締めて下さい。

4　ご使用上の注意

1．給湯加圧ポンプの付いていない太陽熱温水器 (ソーラー) の場合はご使用できません。
※高低落差利用のソーラーは、給湯水圧が低いために温度調節ができません。

2．本体は、浴室床等の平坦で安定した場所に設置して下さい。
清掃等で本体を動かす際には、ホースをひっぱったりせず、本体を持ち上げるようにして下さい。

3．シャワーは、従来の操作で使用可能です。
※取り付け後の通水は、本体内にエアが溜まっているので、数秒間水が出ないことがありますが、故障ではありません。
シャワーをご使用になるときは、お湯の温度を確認して下さい。

4．CL SHOWER の取り付け後に、付属部品の残留塩素測定用ＤＰＤ試薬で正常であるかを確認して下さい。（以下の「水の検査」を参照下さい。）
※残留塩素測定用ＤＰＤ試薬は、水道水のカルキ測定用の試薬です。

5．はじめてご使用されるとき、ビニールホース等の臭いがでる場合があります。
約 1 週間程度で臭いは消えますので、安心してご使用下さい。

水の検査

ＤＰＤ試薬(分包)は、ＤＰＤ法による遊離残留塩素測定用試薬です。遊離塩素を含む水に、本試薬を加えるとその濃度に応じて淡赤紫色～赤紫色を呈します。
ご使用に際しては、以下の事項をよくお読みの上、正しくお使い下さい。

ご使用方法

① コップに浄水後の水を取ります。
② ＤＰＤ測定試薬 1 包(100mg)を加えて溶解させて下さい。

※この分包はどこからでも開封できますが、開けにくい場合はハサミを使用して下さい。また、試薬を取り出した後若干試薬がフィルムに残りますが、十分量の試薬が充填されていますので、測定に影響はありません。

※判定は 1 分以内で行って下さい。1 分以上おくと残留塩素がない状態でも変色します。ご注意下さい。

〈ご使用上の注意〉

本試薬は、定められた用法で使用する限りほとんど危険性はありませんが、目や口に試薬が入らないように注意して下さい。

(1)直射日光を避け、なるべく湿気の少ない涼しい場所に保管して下さい。
(2)品質保持のため、袋はご使用直前に開封して下さい。
(3)試薬が変色したものはご使用にならないで下さい。
(保管状態により、試薬が白色から変色してしまうことがあります。)
(4)検査後のコップの水はすみやかに捨てて下さい。
(5)試薬には直接手を触れないで下さい。
(6)試薬が手や皮膚についた場合は、よく洗い流して下さい。
(7)試薬が誤って目に入ってしまった場合は、多量の水で洗い流して下さい。
(8)本試薬は食べられません。万一飲み込んでしまった場合には、胃から吐かせ、医師の手当を受けて下さい。
(9)使用後は手をよく洗って下さい。
(10)乳幼児の手の届かない場所に保管して下さい。

■ 仕様

外　形　寸　法	高さ 220mm・台座外径120mm　（本体外径 100mm）
付 属 ホ ー ス	給水口ホース 1m・出水口ホース 1.6m
給　　水　　口	呼び径　１３mm
耐　熱　温　度	０～６０℃ 高温にご注意ください、カートリッジ故障の原因になります。
耐 圧（動水圧）	0.3MPa　（３.059 kgf/㎠）
吐　　出　　量	９ ℓ/min　（動水圧 0.1MPa 時）
浄　水　能　力	100,000 ℓ 水質により異なります。
カートリッジ 交　換　時　期	一日約 140 ℓ 使用した場合、カートリッジ使用限界約24ヶ月

※　記載内容の性能・仕様が変更される場合があります。

180900

～ 地球環境に優しいパートナー ～

VRπWATER®

製品保証書

品名 VRπWATER®	器種	CL-SHOWER
	製番造号	

保証期間／本体 1 年

お買い上げ年月日／平成　　年　　月　　日

※ お客様／ご家族（　　）名様

ご芳名　　様 ㊞

〒

ご住所

電話　　（　　）

※印欄に記入のない場合、1年以内であっても無償サービスの受けられないことがありますので必ずご確認下さい。

このたび、当製品をお買い上げいただき、誠にありがとうございます。
いつまでもご愛用いただけますよう別記（裏面）保証規定内容で保証し、無料修理させていただきますので故障した場合は商品と本書をお持ちいただき、お買い上げの販売店に修理をご依頼下さい。

発売元

株式会社ジャパン京洋

香川県高松市新田町587-4

製造元

京洋興業株式会社

東京都目黒区下目黒2-16-21

保証規定

本書は下記保証規定内容で、無償修理させていただくことを、お約束いたします。

1. 保証期間は、お買い上げの日をもって保証期間の開始日とし1ヶ年と致します。
   保証範囲は本体のみとし、カートリッジは含みません。
2. 取扱説明書、本体貼付ラベル等の注意書により正常に使用された場合に限り、保証期間に故障した場合には、無償サービス致します。
3. 保証期間内でも次のような場合には有料修理になります。
   (1)ご使用上の誤り、あるいは取扱い上の不注意、不当な修理改造による故障および損傷。
   (2)お買い上げ後の取り付け場所の移動、落下および輸送等による故障および損傷。
   (3)火災、地震、塩害、落雷、ガス害、その他不可抗力による故障および損傷。
   (4)故障および損傷原因が異常水圧等外部要因による故障および損傷。
   (5)本保証書のご提示がない場合。
   (6)本保証書の記入事項未記入および販売店捺印のない場合。
   (7)カートリッジのトラブルによる本体の交換。
   (8)日本国外で使用される場合。
4. 離島および離島に準ずる遠隔地への出張修理を行った場合は、出張に要する実費を申し受けることがあります。
5. 本書は日本国内においてのみ有効です。
   (Effective only in Japan)

※なお、本保証書は、本書に明記した保証期間および各条件のもとにおいて無償修理をお約束するものであり、お客様の法律上の権利を制限するものではありません。

保証書の再発行は致しませんので大切に保管してください。